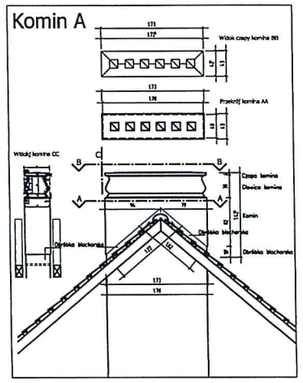

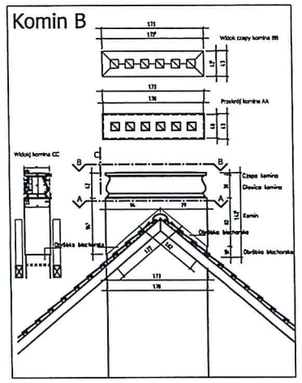

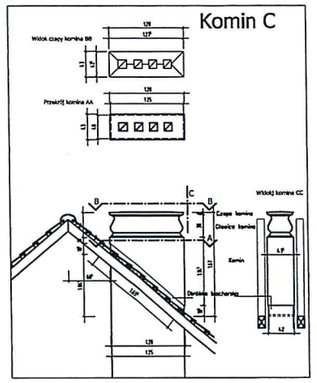

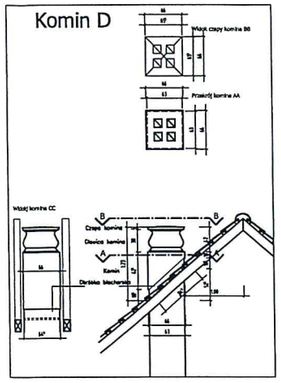

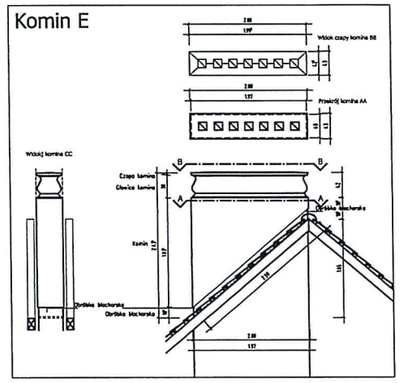

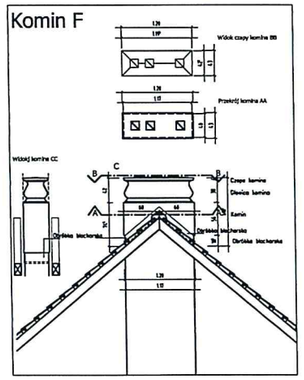

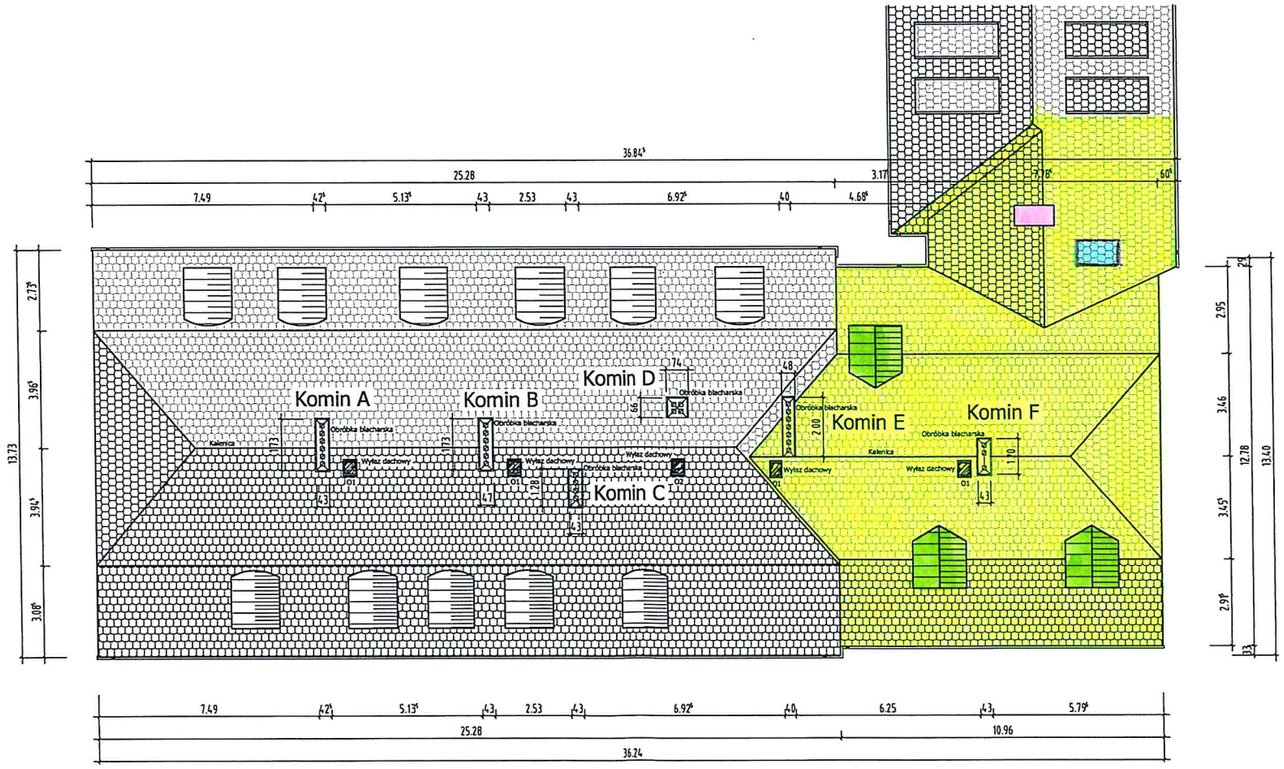

1. Niniejsze opracowanie stanowi dzieło autorskie i jest własnością firmy biuro architektoniczne AR2, podlega ochronie zgodnie z ustawą z dnia 04.02.1994 o prawie autorskim i prawach pokrewnych.
2. Wszystkie wysokości i wymiary odnoszą się do poziomu dachu, wszystkie wymiary i rzędne sprawdzić na budowie, niezgodności między projektem a stanem istniejącym skonsultować z projektantem prowadzącym.
3. ZESTAWIENIE STOLARKI 4)WAGI !!
- Wymiary wyłazów dachowych sprawdzić w katalogu wybranego producenta
- Kierunki otwierania okien na zewnątrz, uchylne na bok lub do góry
- Projektowane wyłazy stanowią wymianę istniejących, w przypadku braku zgody konserwatora zabytków wymienić istniejące kominiarze na nowe.
4. Kolorystykę pracowano w oparciu o paletę RAL. W przypadku zmiany palety, kolory wybrać z palety oferowanej przez innego producenta. Kolory i tonację skonsultować z projektantem i inwestorem!! Wykonać próbki kolorystyki na elewacji.

LEGENDA
- ZAMUROWANIA
- KRAWĘDZIE ŚCIAN/DACHÓW W STANIE WYKOŃCZONYM
- KRAWĘDZIE WYKOŃCZENIA ELEWACJI
- SZYBY
- KIERUNKI OTWIERANIA OKIEN

SKRÓTY :

OkD	okno dachowe
OkF	zamurł. na stałe
OkR	okno rozwierane
Gp	górna płaszczyzna
Dp	dolna płaszczyzna
Rn	rynna
Rs	rura spustowa
dy	dylatacja
PPP	Poz.posadzki parteru
PPT	poziom przyl. terenu
Stp	stopień

CPP 0,00 CPP — Ciąna płaszczyzna posadzki
CPP 0,00 CPP — Ciąna płaszczyzna posadzki +poziom stropu/podłoże

UWAGA !! WSZYSTKIE WYMIARY SPRAWDZIĆ NA BUDOWIE !!

AR2 BIURO ARCHITEKTONICZNE

PL 66-300
MIĘDZYRZECZ
ulica
DŁUGA 34
tel. +48 95 7415498
fax +48 95 7411314
e-mail
k.flaika@wp.pl

Faza projektu:
PROJEKT BUDOWLANY - ARCHITEKTURA

Obiekt:
BUDYNEK MUZEUM, UŻYTECZNOŚCI PUBLICZNEJ
GŁOWICE KOMINOWE

Lokalizacja:
MIĘDZYRZECZ, UL. PODZAMCZE, DZIAŁKA NR 375

Inwestor:
MUZEUM ZIEMII MIEDZYRZECKIEJ
66-300 MIEDZYRZECZ, UL. PODZAMCZE 2

Temat:
RZUT DACHU
DETALE KOMINÓW

Nr planszy: 3.0 **Index:**

Data:
10.01.2014 r.

Skala: 1:100/1:50 **Format:** 750x420

Architekt:
Krzysztof Flaika
mgr inż. arch. Krzysztof Flaika
Uprawnienia budowlane
Nr ewid. 1/5/85/Lzp
do projektowania w specyfikacji
bez ograniczeń rzeczowych

Sprawdzający:
Grzegorz Tacakiewicz
mgr inż. arch. Grzegorz Tacakiewicz
Uprawnienia budowlane
Nr ewid. 184/90/ JW
do projektowania w specyfikacji
bez ograniczeń rzeczowych

Opracowanie:
-