Przekrój poprzeczny A–A

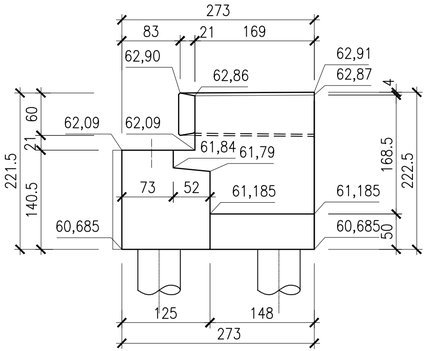

Widok od czoła

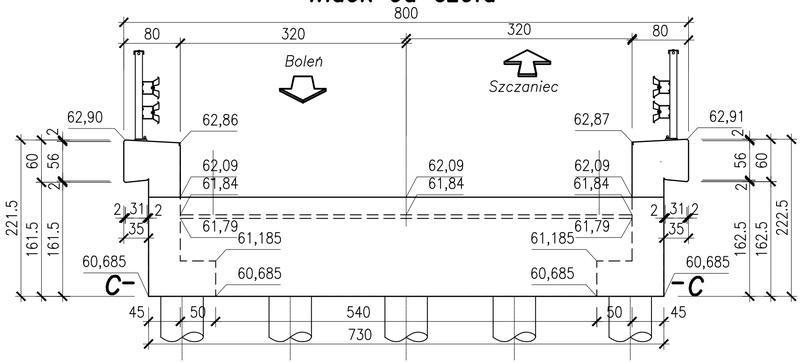

Przekrój poprzeczny B–B

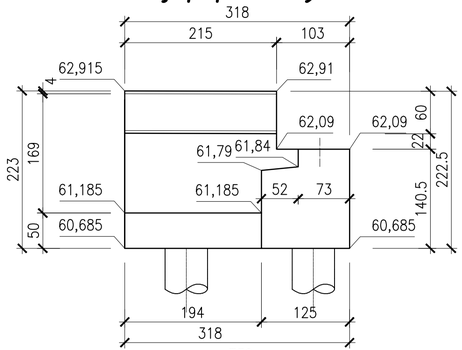

Widok z góry

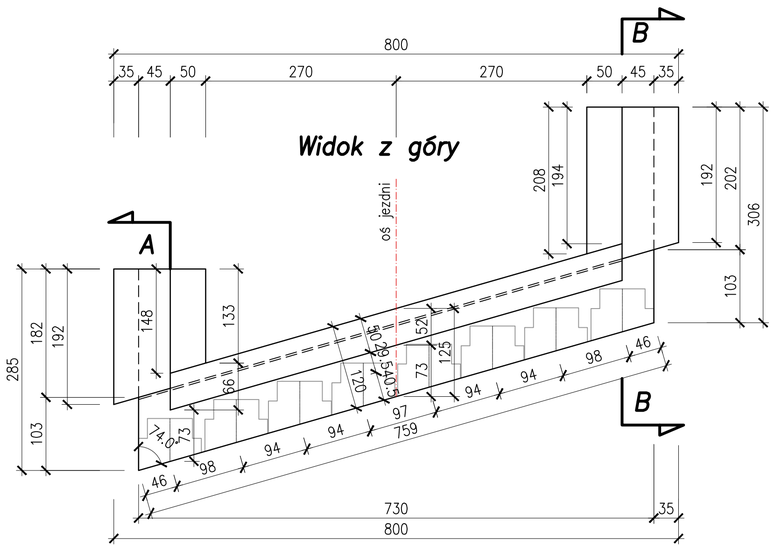

Przekrój fundamentu C–C

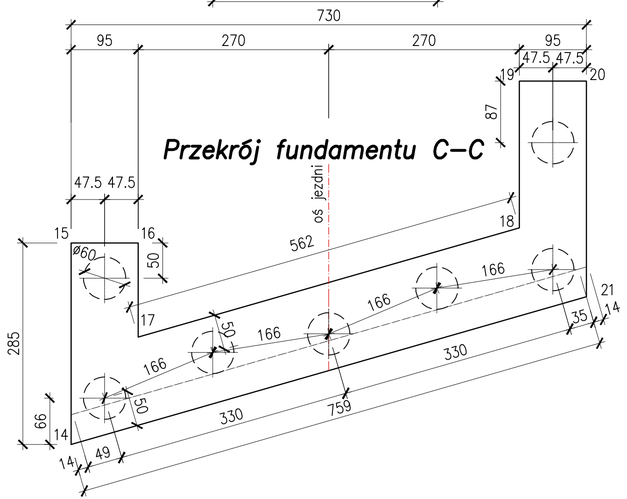

Nr Punktu	X	Y
14	5793601.38	5549322.68
15	5793600.53	5549319.96
16	5793601.44	5549319.68
17	5793601.83	5549320.95
18	5793606.53	5549317.87
19	5793605.91	5549315.88
20	5793606.82	5549315.60
21	5793607.73	5549318.52

PRACOWNIA PROJEKTOWA M-TRAKT
66-016 ZIELONA GÓRA, UL. ŁĘCZYCA- BUDOWLANYCH 2H/7
NIP 925-184-53-43 E-MAIL: BIURO@M-TRAKT.PL
TEL. 607 39 50 02

TEMAT:
Rozbiórka istniejącego mostu i budowa nowego mostu w ciągu drogi powiatowej nr 1210F na odcinku Szczaniec - Dąbrówka Wlkp

INWESTOR: *Starostwo Powiatowe w Świebodzinie*
ul. Kolejowa 2 66-200 Świebodzin

NAZWA RYSUNKU:
RYSNEK OGÓLNY PRZYCZÓŁKA OD STRONY SZCZAŃCA

PROJEKTANT	UPRAWNIENIA	DATA	PODPIS
mgr inż. KAROL KOBIELA BRANŻA MOSTOWA	LBS/0003/POOM/11 SPEC. MOSTOWA	LIPIEC 2018R.	
SPRAWDZAJĄCY	UPRAWNIENIA	DATA	PODPIS
mgr inż. GRZEGORZ BUGANIK BRANŻA MOSTOWA	LBS/0012/PWOM/14 SPEC. MOSTOWA	LIPIEC 2018R.	
FAZA PROJEKTU	SKALA	NR RYSUNKU	NR STRONY
PROJEKT WYKONAWCZY	1:50	6	