Szczegół "A"

Krawężnik betonowy 15x30x100

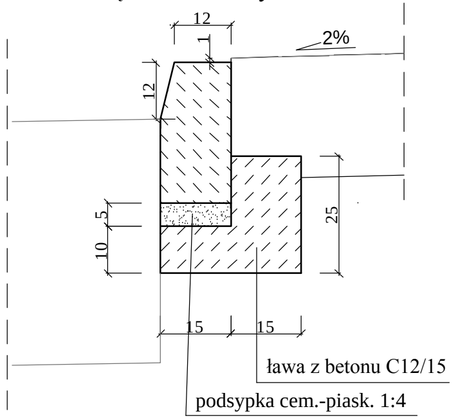

Szczegół "B"

Obrzeże betonowe 8x30x100

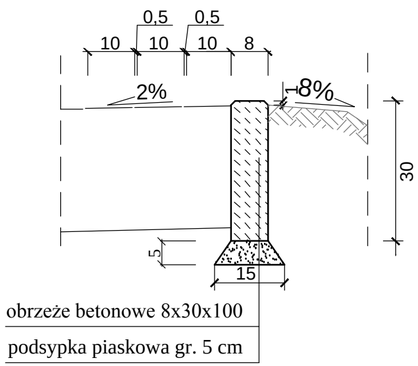

Szczegół "C"

Rów chłonny

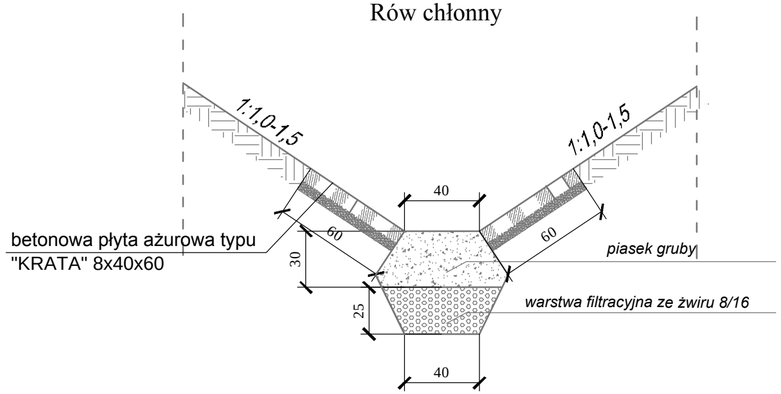

Szczegół "D"

Krawężnik betonowy 15x30x100

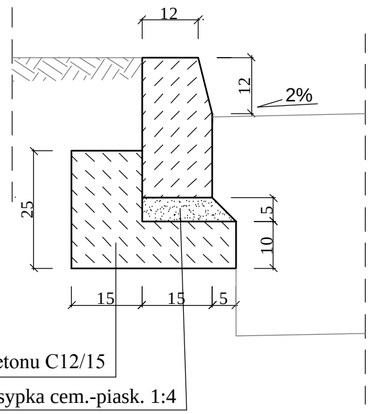

Szczegół "E"

Krawężnik betonowy 15x30x100

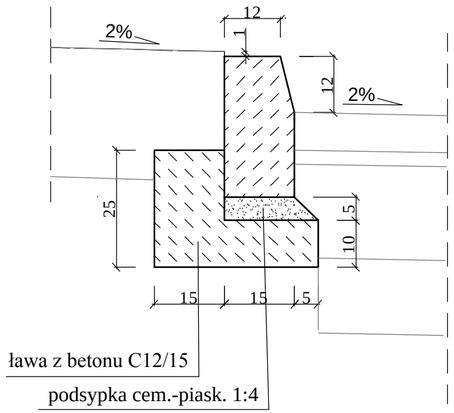

Widok z góry - zjazd indywidualny

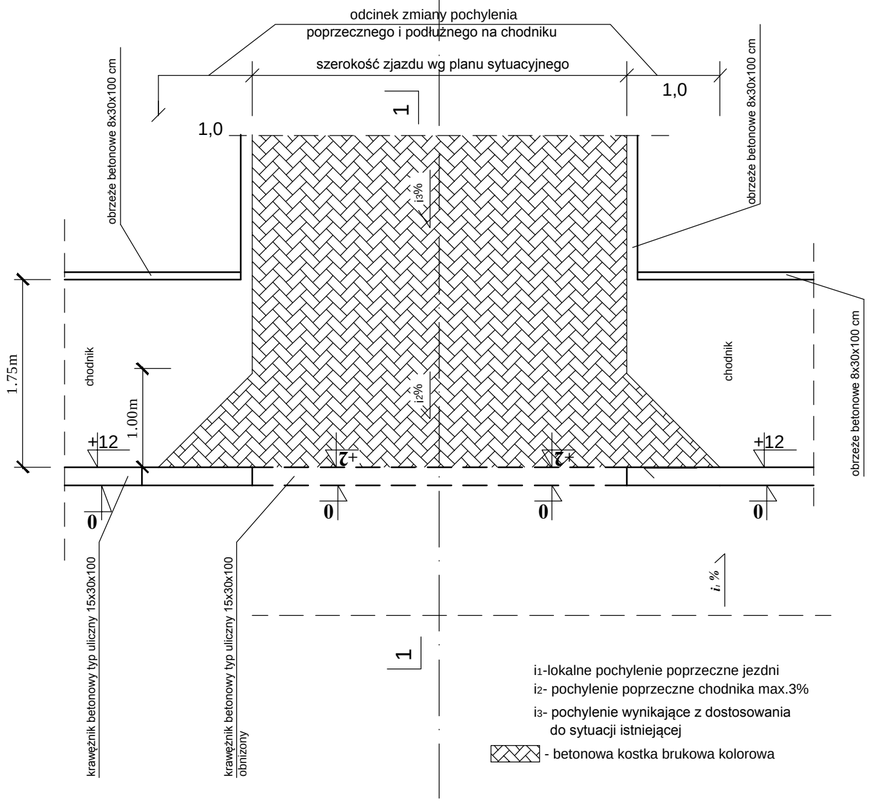

i1-lokalne pochylenie poprzeczne jezdni

i2- pochylenie poprzeczne chodnika max.3%

i3- pochylenie wynikające z dostosowania do sytuacji istniejącej

- betonowa kostka brukowa kolorowa

Szczegół "F"

Zakończenie nawierzchni

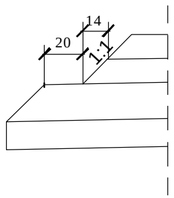

BIURO PROJEKTOWO - USŁUGOWE bamp Kamionki, Os. Kresowe 5 62-023 Gądki	Stadium	PROJEKT WYKONAWCZY		
	Tytuł rysunku	PRZEKROJE NORMALNE - SZCZEGÓŁY KONSTRUKCYJNE		
	Stanowisko	Imię i nazwisko	Nr uprawnień	Specjalność	Podpis
INWESTOR Zarząd Powiatu w Świebodzinie ul. Kolejowa 2 66-200 Świebodzin	Projektant	inż. Marcin Kuciak	WKP/0260/PWOD/08	Projektowanie i kierowanie robotami budowlanymi bez ograniczeń w specjalności drogowej	
	Sprawdzający	inż. Piotr Kuciak	720/85/Lo	Projektowanie i kierowanie robotami budowlanymi bez ograniczeń w zakresie dróg ulic i mostów	
TEMAT Przebudowa drogi powiatowej nr 1231F odc. Borów	DATA: 08.2016		SKALA: 1:10		
	BRANŻA: DROGOWA	RYSUNEK NUMER: 4	ARKUSZ NUMER: 2		