PRZEKRÓJ NR 1
PRZEZ BIEŻNIĘ lub BOISKO UNIWERSALNE

Uwaga:
1. Na obwodzie boiska wielofunkcyjnego projektuje się opaskę: 7kostek - 1,4m z kostki betonowej (pod ogrodzeniem) - kolor żółty, konstrukcja jak na chodniku.

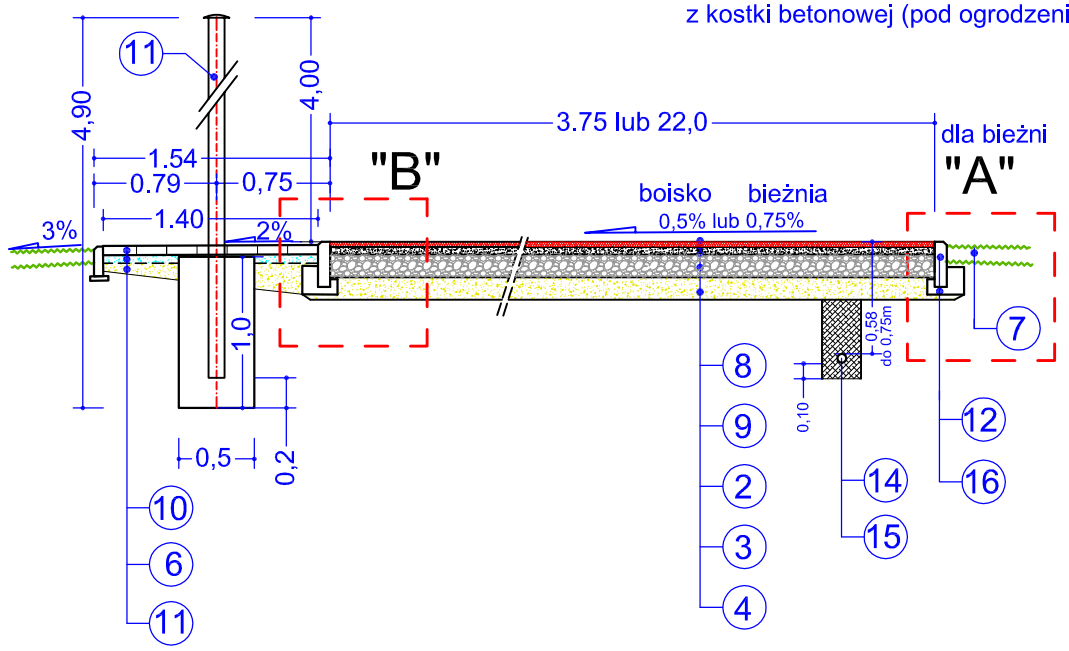

PRZEKRÓJ NR 2 PRZEZ CHODNIK

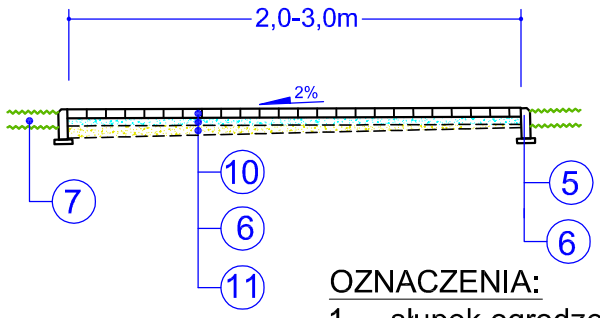

OZNACZENIA:

1 - słupek ogrodzenia dług. 4,9m osadzony w fundamencie 0,5x0,5x1,0m
2 - warstwa wyrównawcza z klińca łamanego gr. 5 cm o uziarnieniu 0,05\5 mm,
3 - podbudowa z kruszywa łamanego kamiennego gr. 15 cm o uziarnieniu 0\40mm,
4 - podsypka piaskowa z piasku średnioziarnistego gr. 15 cm,
5 - obrzeże betonowe 6x20 cm,
6 - podsypka cementowo - piaskowa 1:4 grubości 5 cm,
7 - warstwa humusu grubości 10 cm, obsiana mieszanką traw niskich,
8 - dwuwarstwowa nawierzchnia tartanowa o grubości. 13mm (11+2)
9 - elastyczna warstwa nośna z mieszaniny kruszywa kwarcowego i granulatu gumowego połączonego lepiszczem poliuretanowym ,
10 - kostka betonowa gr. 6 cm,
11 - podsypka piaskowa profilująca podłoże gr.2-25cm,
12 - obrzeże betonowe 8x30 cm,
13 - podsypka cementowo - piaskowa 1:4,
14 - rura drenarska Ø75/65mm z filtrem z włókna syntetycznego,
15 - obsypka filtracyjna żwirowa uziarnienie: 2-16mm
16 - ława betonowa B-15 obrzeża wg szczegółu

Szczegół "A" skala 1:10

dla bieżni

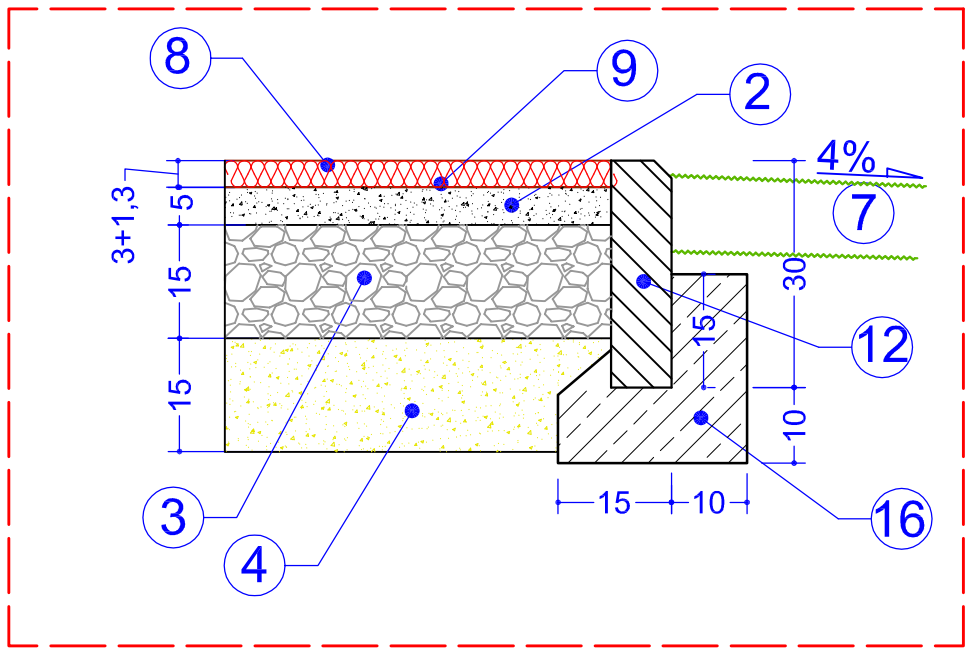

Szczegół "B" skala 1:10

dla boiska

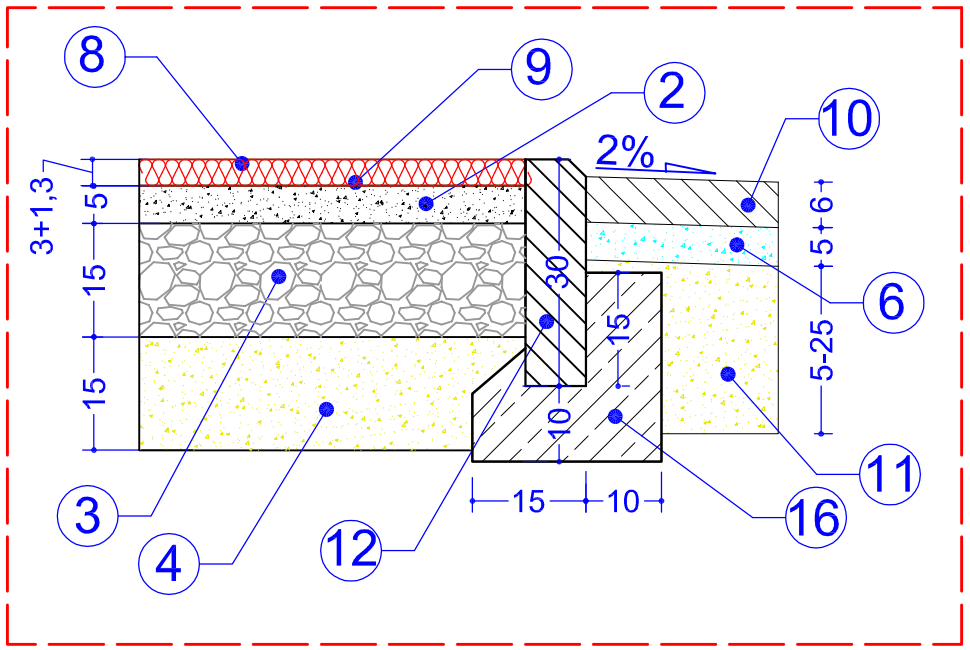

Biuro Usług Drogowych, ul.C.K. Norwida 2, 66-600 Krosno Odrzańskie			
Autorzy:	Imię i nazwisko:	uprawnienia:	data i podpis:
PROJEKTANT:	mgr inż. Paweł Stefańczyk	67/04/ZG upr. bez ogr. w specjalności drogowej	02.2007r.
OBIEKT:	Obiekty sportowe wraz z infrastrukturą towarzyszącą przy Szkole w Radnicy		
PRZEKROJE NORMALNE			
ADRES:	**Miejscowość RADNICA, dz. Nr 118, 115/7, 121**		
SKALA 1: 500	DATA:02/2007r	nr egz.	nr rys. 2