Rozwinięcie c.o. 18-30

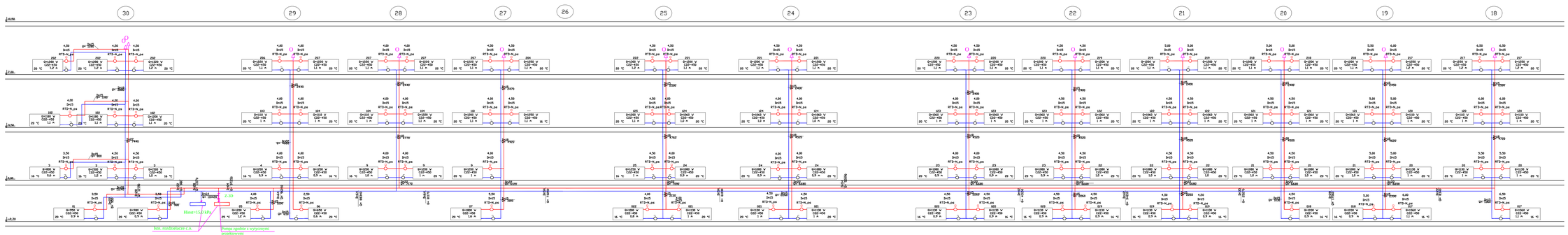

PAF	PRACOWANIA ARCHITEKTONICZNA "PAF" Paweł Kochański 65-306 Zielona G- ra, ul. Botaniczna 38/9, tel. 0.606.944.492		
Nazwa obiektu	ZESPÓŁ ŚLUSKI GW OTYNIU OtyŚl.ul. t eromosiskiego 3, dz. nr ewid. 318/1		Branża ARCHITEKTURA
Tytuł rysunku	TERMOMODERNIZACJA BUDYNKU ZESPOŁU SZKÓŁ ROZWINIĘCIE INSTALACJI C.O. - PIONY 18-30		Data SIERPIEŃ 2009
	Imię, nazwisko i numer uprawnień	Podpis i data	
Projektował	tech. Tadeusz Kołodziejczyk 83/81/ZG spec. inst.- inż.	05.2014	Skala 1:100
Opracował	mgr inż. Gracja Bryś- Kołodziejczyk	05.2014	
Kreślił			Nr rysunku 12
Sprawdził	mgr inż. Krystyna Rogoziński 129/89/ZG spec. inst.- inż.	05.2014	