Rozwinięcie c.o. 1-16

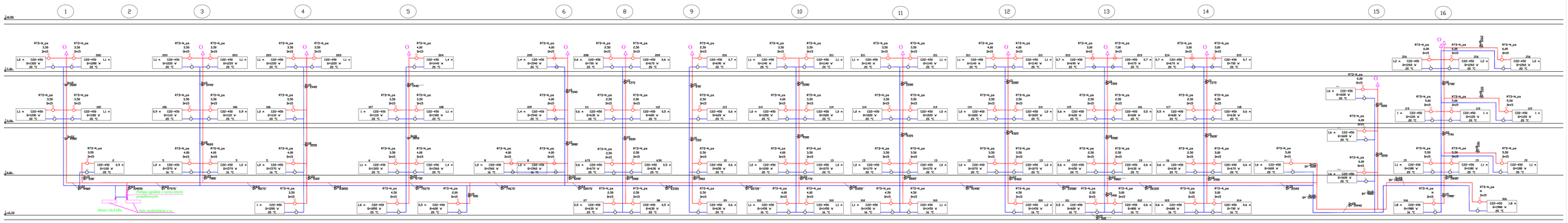

PAF	PRACOWNIA ARCHITEKTONICZNA "PAF" Paweł Kochalski 65-306 Zielona Gr. ra, ul. Botaniczna 38/9, tel. 0 606 944 492		
Nazwa obiektu	ZESPÓŁ SZKÓŁ ŚWIĘTYNIU Obręb ul. Łużyckiego 3, dz. nr ewid. 318/1		Branża ARCHITEKTURA
Tytuł rysunku	TERMOMODERNIZACJA BUDYNKU ZESPOŁU SZKÓŁ ROZWINIĘCIE INSTALACJI C.O. - PIONY 1-16		Data SIERPIEŃ 2009
	Imię, nazwisko i numer uprawnień	Podpis i data	
Projektował	tech. Tadeusz Kołdziejczyk 83/81/ZG spec. inst.- inż.	05.2014	Skala 1:100
Opracował	mgr inż. Gracja Bryś - Kołdziejczyk	05.2014	
Kreślił			Nr rysunku 11
Sprawdził	mgr inż. Krystyna Rogoziński 129/89/ZG spec. inst.- inż.	05.2014	