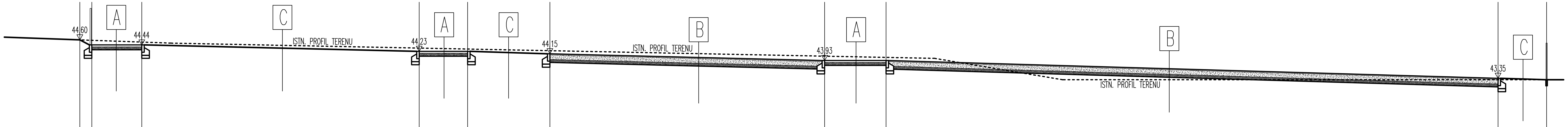

POZIOM PORÓWNAWCZY 40,00 m n.p.m.									
DŁUGOŚĆ [m]	1,50		1,50			2,00			
SPADEK [%]	1,5		1,5		1,5–2,5	1,5	2,0		

A

KOSTKA BETONOWA SZARA TYPU CEGŁA 20x10x6	6,0 CM
PODSYPKA PIASKOWO–CEMENTOWA 1:4	10,0 CM
GRUNT RODZIMY ZAGĘSZCZONY DO Is=0,98	

B

WARSTWA WIERZCHNIA NAWIERZCHNI POLIURETANOWEJ	0,2–0,3CM
WARSTWA ELASTYCZNA NAWIERZCHNI POLIURETANOWEJ	3,5CM
WARSTWA KLINUJĄCA Z KRUSZYWA KAMIENNEGO ø0–31,5mm	5,0CM
WARSTWA KONSTRUKCYJNA Z KRUSZYWA ŁAMANEGO ø31,5–63mm	10,0CM
WARSTWA ODSĄCZAJĄCA Z PIASKU LUB POSPÓŁKI	10,0CM
GRUNT RODZIMY	

C

TRAWA Z ZASIEWU	
ZIEMIA ORGANICZNA	10,0 CM
GRUNT RODZIMY	

KRZYSZTOF GRZEGORZEWSKI
ARCHITEKT
Ul. Nadbrzeżna 17/86 66–400 Gorzów Wlkp.
tel/fax (095) 736 36 46 gsm 608 36 22 21
mail: grzegorzewski@jkkg.pl www. jkkg.pl

OBIEKTY MAŁEJ ARCHITEKTURY W RAMACH INTEGRACYJNEGO PLACU ZABAW WRAZ Z UTWARDZENIEM NAWIERZCHNI JEDN. EWID. GORZÓW WLKP. UL. 9 MUZ DZ. NR 1423/13 OBR. NR 02

STADIUM	PROJEKT BUDOWLANY I WYKONAWCZY
BRANŻA	ARCHITEKTURA
TREŚĆ RYSUNKU	PROFIL TERENU A–A
NR RYSUNKU: A3	SKALA: 1:100
NR PROJEKTU	DATA: 07.2018
PROJEKTANT	mgr inż.arch. Krzysztof Grzegorzewski uprawnienia do projektowania bez ograniczeń w specjalności architektonicznej nr LOIA/1/2002/GW
SPRAWDZIŁ	mgr inż.arch. Jakub Koralewski uprawnienia do projektowania bez ograniczeń w specjalności architektonicznej nr LOIA/20/2006/GW